DINI ARGEO

A RICE LAKE WEIGHING SYSTEMS COMPANY

TWL

BÁSCULA COMPACTA PARA CARRIL SERIE TWL

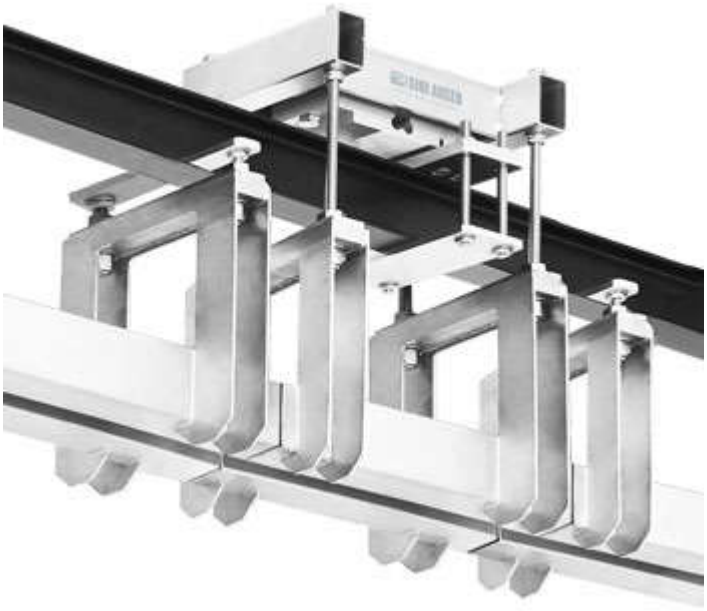

Módulos de pesaje para carril, fácilmente adaptables a cualquier sistema de manipulación, incluso los ya existentes. Equipados con células homologadas de serie.

Servicio de ventas y asistencia:

WEIGHING SYSTEMS SOLUTIONS W.S.S. LTDA.

CALLE 33 NO. 2C - 90 BARRIO PORVENIR - 760003 - SANTIAGO DE CALI - COLOMBIA

Tel. (2)- 3451223 - 488 8369

contactos@wssltda.com

La solución ideal para las aplicaciones indutriales avanzadas

CARACTERÍSTICAS PRINCIPALES

- Funcionamiento con 1 célula de aluminio con grado de protección IP66, homologadas según normas OIML R60 C3.
- Estructura en acero inoxidable AISI 304, completa con accesorios de fijación a la vigas y barras roscadas para la fijación a la sección carril del cliente.
- Estructura electropulida para una fácil limpieza: la superficie lisa evita la formación de incrustaciones y la proliferación de microorganismos.
- Longitud máxima de la sección de pesaje del carril: 300 mm.
- Alimentación máx.15 Vdc.
- Cable blindado: 6 pines, longitud 3m, diámetro 5mm.

OPCIONES A PEDIDO SOLAMENTE EN FASE DE ORDEN

- Conexión al visor y calibración con homologación CE-M de único rango 3.000e o de doble rango 3.000e + 3.000e.
- Versión con medidas y capacidades especiales, por presupuesto.
- Posibilidad de adaptar el módulo a la sección carril del cliente (de enviar durante el procesamiento), que se cuantificará en cuenta de la hoja de trabajo.
- Célula de carga de acero inoxidable.

VERSIONES

Versiones disponibles

	Código	l x w x h (mm)	N. Celulas	Max (kg)	d (g)	M (g)*	M 2R (g)*
	TWL15 INOX	310x200x125	1x300kg	150	50	50	20-50
	TWL30 INOX	310x200x125	1x500kg	300	100	100	50-100

(*) Divisiones obtenibles sólo con las opciones relativas, en combinación con el indicador de peso Dini Argeo.

NOTAS:

- La sección de la guía a aplicar a la báscula y las fijaciones necesarias a las barras roscadas deben ser hechas por el cliente.
- El pedido sólo es posible después de la verificación de los datos del sistema (realizada por nuestros técnicos al enviar la hoja de datos DataRequest_TWL_ESP completa, que se puede descargar entre las descargas).
- La capacidad y la división deben especificarse en el formulario de verificación de la viabilidad, como resultado de la precisión de pesaje requerida.

www.diniargeo.com



DINI ARGEO FRANCE sarl	DINI ARGEO GMBH	DINI ARGEO UK Ltd	DINI ARGEO WEIGHING INSTRUMENTS Ltd	DINI ARGEO OCEANIA
France	Germany	United Kingdom	China	Australia

DINI ARGEO
A RICE LAKE WEIGHING SYSTEMS COMPANY

COMPANY HEADQUARTERS
Via Della Fisica, 20
41042 Spezzano di Fiorano Modena • Italy
Tel. +39.0536 843418

WEIGHING SYSTEMS SOLUTIONS W.S.S. LTDA.

CALLE 33 NO. 2C - 90 BARRIO PORVENIR - 760003 - SANTIAGO DE CALI - COLOMBIA

Tel. (2)- 3451223 - 488 8369

contactos@wssltda.com

SALES AND TECHNICAL ASSISTANCE SERVICE

Todas las especificaciones técnicas y las imagenes pueden estar sujetas a mejoras o modificaciones, sin aviso previo.